PRECISETOOL

公司主页 微信公众号

更改（REVISIONS）			
版本号（VERSION NUMBER）	说明（EXPLAIN）	作者（AUTHOR）	日期（DATE）
A-1		YUTIANSHU	2013.11

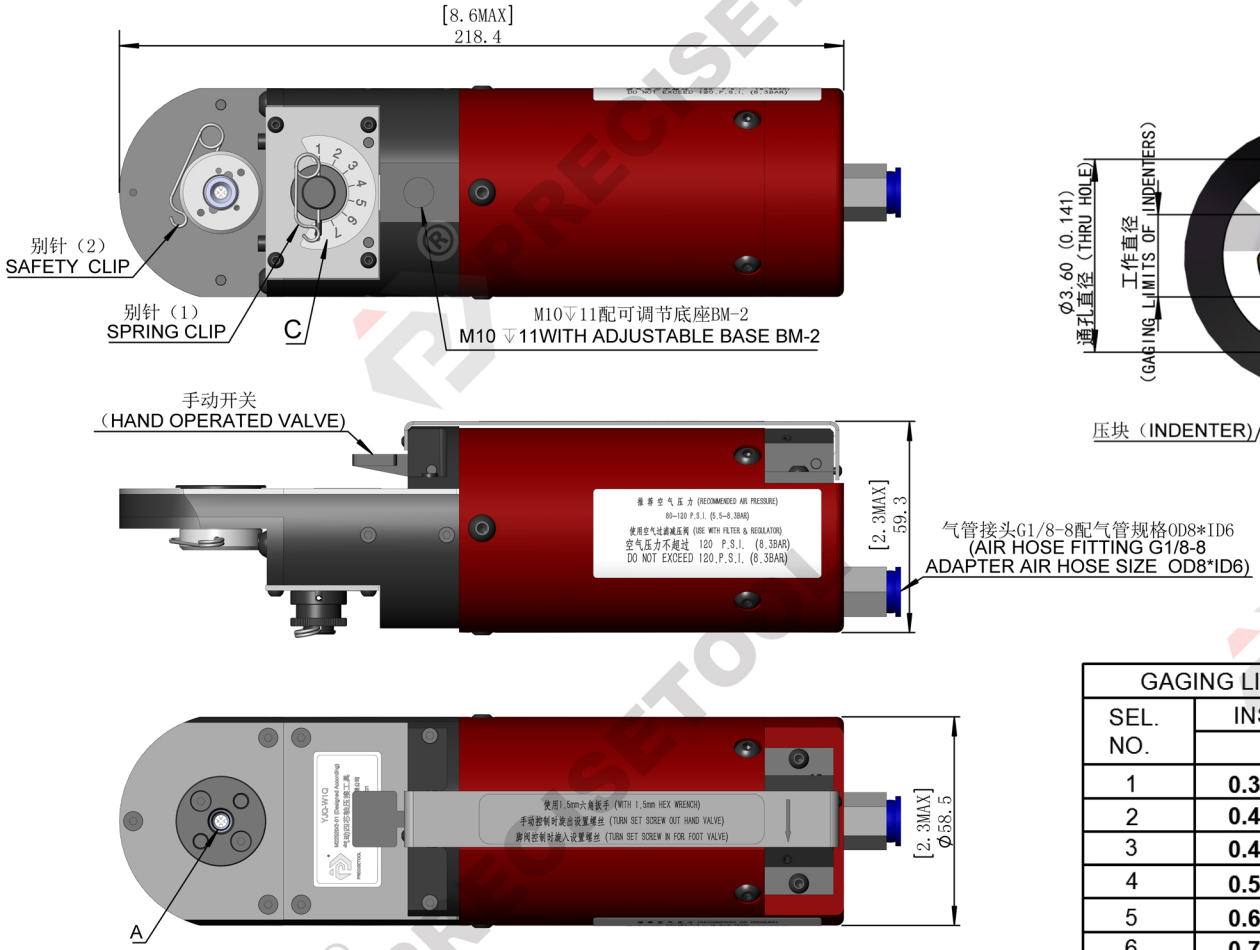

中文 2 : 1

EN 2 : 1

A 10:1

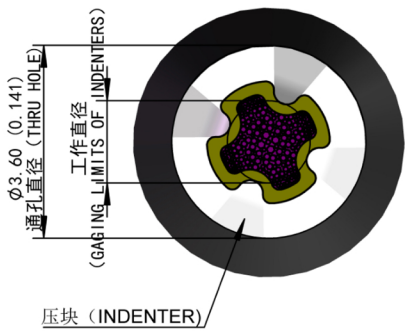

4 : 1

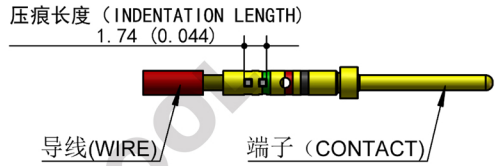

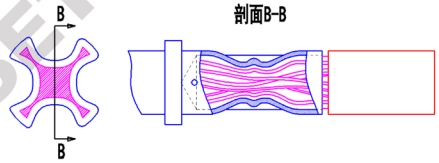

C 刻度盘
(SELECTOR KNOB)
1:1

GAGING LIMITS OF INDENTERS		
SEL. NO.	INSPECTION GAGE (mm/in)	
	GO	NO GO
1	**0.33**/0.013	**0.46**/0.018
2	**0.41**/0.016	**0.54**/0.021
3	**0.48**/0.019	**0.61**/0.024
4	**0.56**/0.022	**0.69**/0.027
5	**0.66**/0.026	**0.79**/0.031
6	**0.76**/0.030	**0.89**/0.035
7	**0.86**/0.034	**0.99**/0.039
8	**0.99**/0.039	**1.12**/0.044
CHECK WITH GAGE:G125 SEL #8		

GAGE:G125
(NOT SUPPLTED WITH TOOL)
本通止规不随工具提供，需另行购买

YJQ-W1Q
M22520/2-01 (Designed According)
气动四芯轴压接工具
PRECISETOOL
嘉兴市精锐仪器设备有限公司
www.precisetool.cn

YJQ-W1Q
M22520/2-01 (Designed According)
Pneumatic Crimp Tool
Jiaxing Jingrui Instrument&Equipment Co.,Ltd
www.precisetool.cn

FILE LEVEL:3301
Internal number Q1

ISSU 05/08/2017

说明（NOTE）	品 名(NAME)	气动四芯轴压接工具 PNEUMATIC CRIMP TOOL		产品规格说明书（ENVELOPE DRAWING）	
本图纸用于标识产品规格，原厂版本如有修改，不另行通知。The specifications in the drawings of this products are for reference only and modifications to these specifications, if any, will not be notified. For more information, please visit the website:www.precisetool.cn				引用标准（DESIDNED ACCORDING）	MIL-C-22520/2-01
	型 号（MODEL）	YJQ-W1Q		重量（WEIGHT）g/lb	1064g/2.34lb
				第一投影视角（FIRST ANGLE PROJECTION）	
	比例（PROPORTION）	数量（NUMBER）	单位（UNIT SIZE）	嘉兴市精锐仪器设备有限公司 JIAXING JINGRUI INSTRUMENT & EQUIPMENT CO.,LTD	
共1页（A TOTAL OF 1 PAGES）	第1页（FIRST PAGES）	1 : 1.5	1	MM（INCH）	