PRECISETOOL

公司主页 微信公众号

更改（REVISIONS）			
版本号（VERSION NUMBER）	说明（EXPLAIN）	作者（AUTHOR）	日期（DATE）
A-1		YUTIANSHU	2014.2

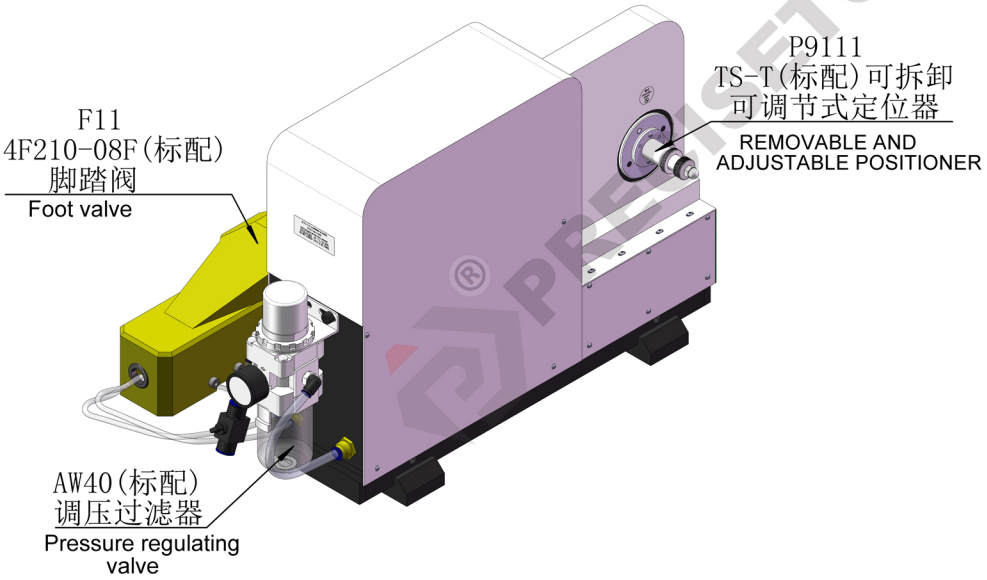

简介：

☆适用于线束制造行业使用的同步运动的四芯轴压接设备，快速压接，一次成型
☆适用于压接回转式端子，铜鼻子（DT,DTG,SC,JGK,JGY,
JG,JM,C45， GT-1，GTY-1）各种类型端子
☆压接深度可连续调节，最小调节范围0.1mm
☆压接距离锁定装置，保证压接的高可靠性
☆方便的使用通过式塞规校验
☆动力完全来自压缩空气，安全节能，体积小巧，适合流水线安装

Instruction：

☆Suitable for four-indent crimping machine used by wiring harness manufacturing industry, fast crimping and on- time molding
☆Suitable for rotary contacts, copper lugs and various types of contacts (DT, DTG, SC, JGK, JGY, JG, JM, C45, GT - 1, GTY - 1)
☆Continuously adjustable crimping depth，the minimum adjusting range is 0.1 mm
☆Distance locking devices to ensure high crimping quality
☆Convenient plug gauge calibration
☆Force completely produced from compressed air, safe，energy saving with small size, suitable for line operation

参数：

☆压接形式：四芯轴八点压接
☆适用导线：10.0-50.0mm²
☆工作直径：3-8mm
☆通孔直径：φ21.5mm
☆压痕长度：4.8mm
☆工作气源：80-120P.S.I(5.5-8.0BAR)
☆最大气源：120P.S.I.(8.3BAR)
☆外形尺寸：560mm*176mm*450mm(长*宽*高)

Parameter：

☆Crimping Way: Four-indent 8 dot Crimping
☆Suitable Wire: 8AWG-1/0AWG
☆Working Dia: .118- .315in
☆Through-hole Dia: .85in
☆Impression Length: .189in
☆Working Air Source: 80-120P.S.I(5.5-8.0BAR)
☆Max Air Source: 120P.S.I.(8.3BAR)
☆Overall Dimension: 22.047in* 6.93in*17.717in (Length*Width*Height)

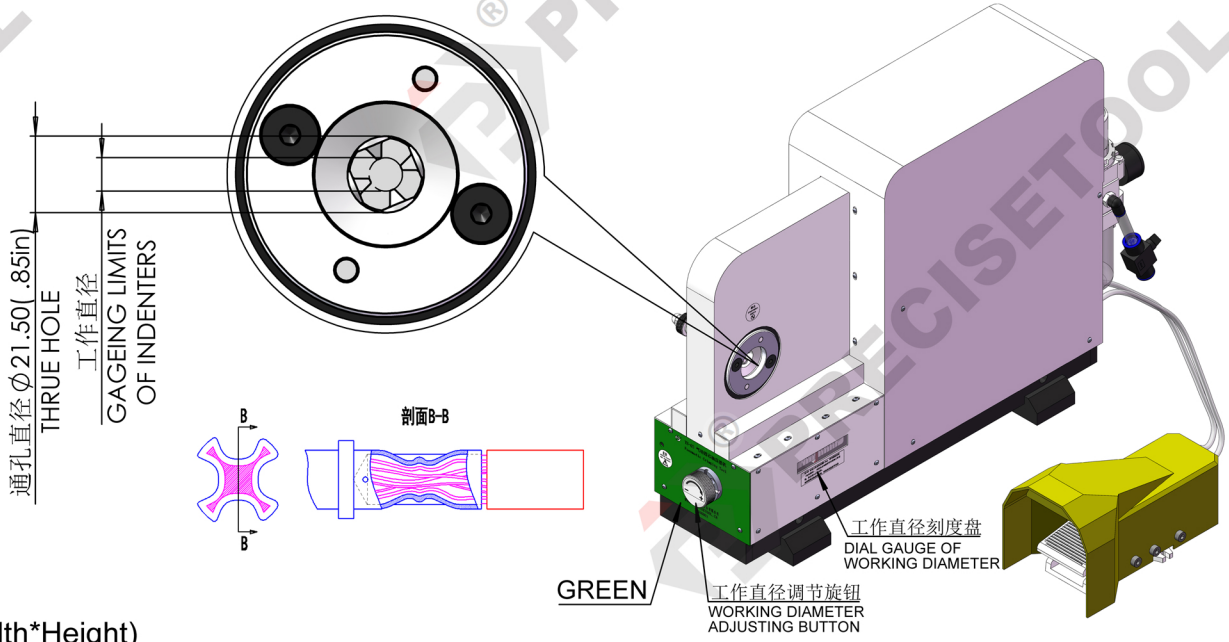

说明（NOTE）	品 名(NAME)	气动四芯轴压接机 PNEUMATIC CRIMP TOOL		产品规格说明书（ENVELOPE DRAWING）
本图纸用于标识产品规格，原厂版本如有修改，不另行通知。The specifications in the drawings of this products are for reference only and modifications to these specifications, if any, will not be notified. For more information, please visit the website:www.precisetool.cn				引用标准（DESIDNED ACCORDING）
	型 号（MODEL）	TS-03		重量（WEIGHT）g/lb 70000g/154.32lb
				第一投影视角（FIRST ANGLE PROJECTION）
	比例（PROPORTION）	数量（NUMBER）	单位（UNIT SIZE）	嘉兴市精锐仪器设备有限公司 JIAXING JINGRUI INSTRUMENT & EQUIPMENT CO.,LTD
共1页（A TOTAL OF 1 PAGES） 第1页（FIRST PAGES）	1：5	1	MM（INCH）	

FILE LEVEL:3301
Internal Number QT3

ISSU 05/08/2017