PRECISETOOL

公司主页 微信公众号

更改（REVISIONS）			
版本号（VERSION NUMBER）	说明（EXPLAIN）	作者（AUTHOR）	日期（DATE）
A-1		YUTIANSHU	2011.08

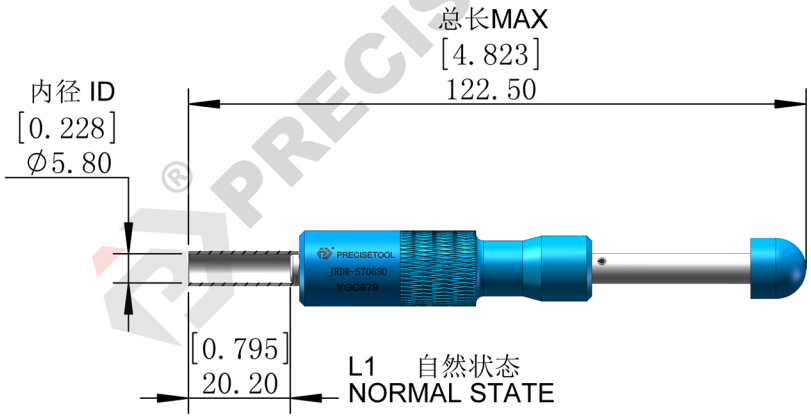

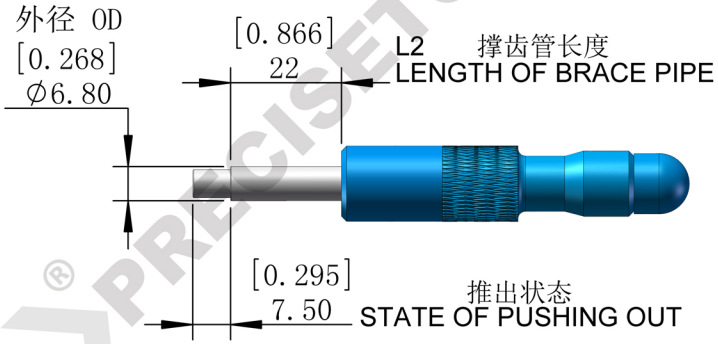

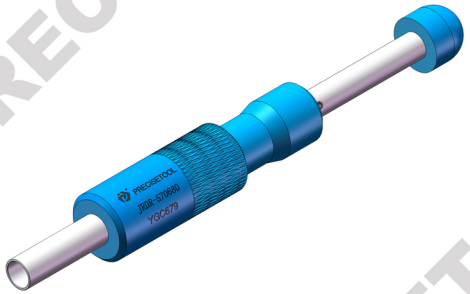

等轴侧视图 ISOMETRIC VIEW
1：1.5

YGC679连接器，接触体取出工具

YGC679 Connector, Contact Removal Tool

FILE LEVEL:3301
Internal number A30

ISSU 05/08/2017

说明（NOTE）		品 名(NAME)	退针器 REMOVAL TOOL	产品规格说明书（ENVELOPE DRAWING）	
本图纸用于标识产品规格，原厂版本如有修改，不另行通知。 The specifications in the drawings of this products are for reference only and modifications to these specifications, if any, will not be notified. For more information, please visit the website:www.precisetool.cn				引用标准（DESIGNED ACCORDING）	
		型 号（MODEL）	JRDR-570680	重量（WEIGHT）g/lb	41g/0.090lb
				第一投影视角 (FIRST ANGLE PROJECTION)	
		比例（PROPORTION）	数量（NUMBER）	单位（UNIT SIZE）	嘉兴市精锐仪器设备有限公司 JIAXING JINGRUI INSTRUMENT & EQUIPMENT CO.,LTD
共1页（A TOTAL OF 1 PAGES）	第1页（FIRST PAGES）	1:1.5	1	MM（INCH）	